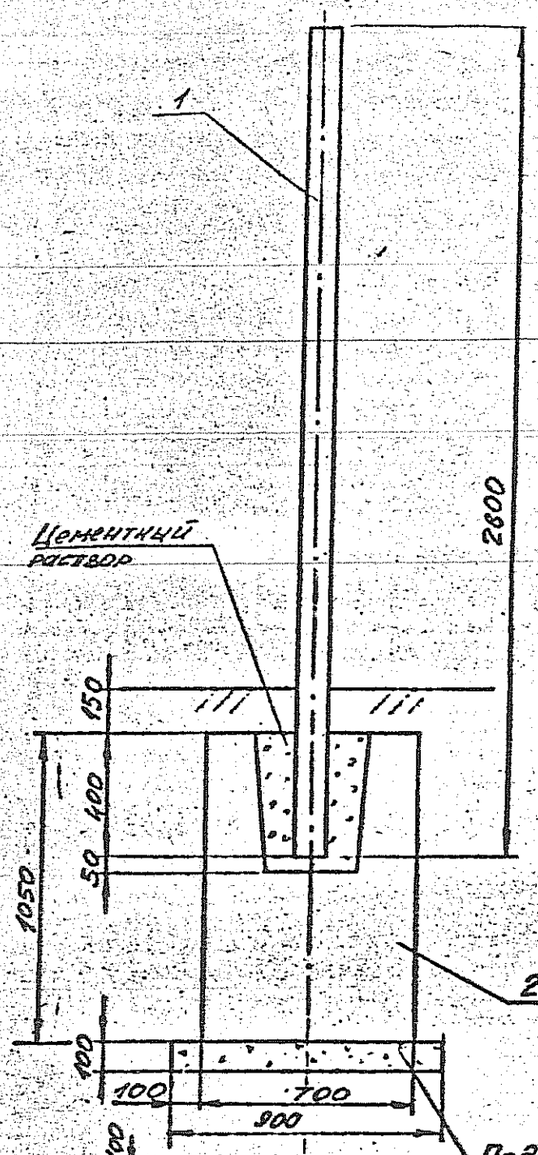

Узел крепления знака к стойке

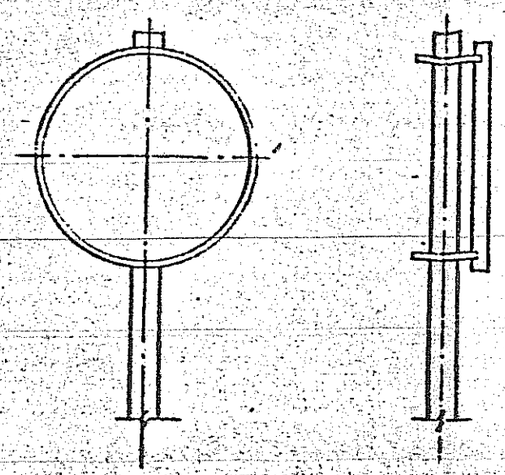

Деталь крепления

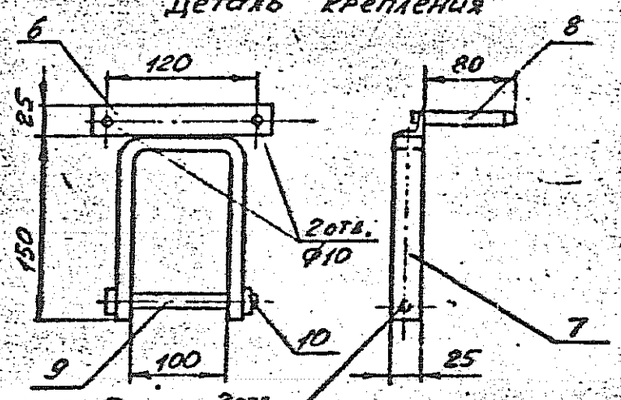

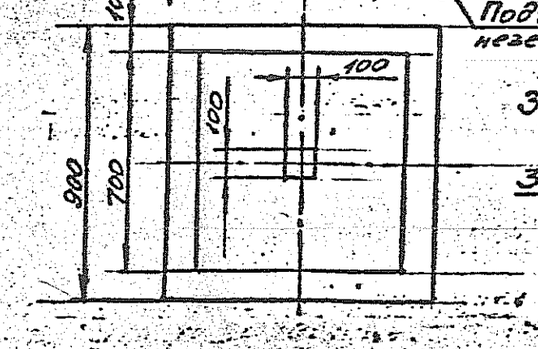

Размер зоны действия знака принять по таблице

Знак „Остановка запрещена"

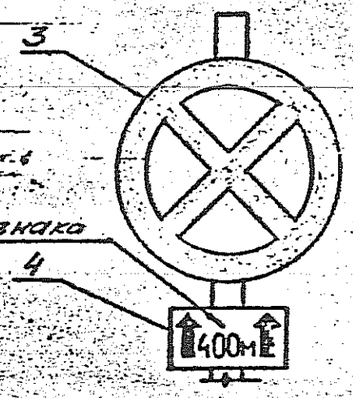

Знак „Осторожно, газопровод"

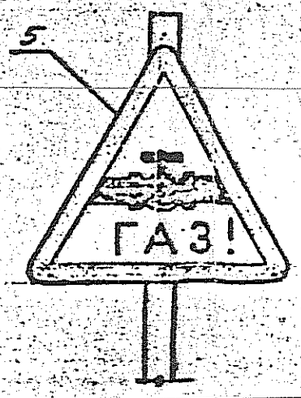

СПЕЦИФИКАЦИЯ ЭЛЕМЕНТОВ СБОРНОЙ КОНСТРУКЦИИ

поз.	ОБОЗНАЧЕНИЕ	НАИМЕНОВАНИЕ	кол-во	масса ед.кг	ПРИ
1	Серия 3.503.9-59	Стойка. Ст-7	3 шт	100	V=0
2	Серия 3.503.9-59	Фундамент 2Ф7,7 10,5-Т	3 шт	1180	V=0
3	ГОСТ 10807-78	Дорожный знак 3.27 "Остановка запрещена"	2 шт	6,8	
4	ГОСТ 10807-78	Дорожный знак 7.2.1 "Зона действия"	2 шт		
5	по типу ГОСТ 10807-78	Предупреждающий знак "Осторожно, газопровод"	1 шт		
	Серия 3.503.9-59	Детали крепления ДК-2	1 комп	0,86	
6	ГОСТ 8509-72	L 25x3	10 шт	0,16	
7	ГОСТ 103-76	– 25x6	10 шт	0,41	
8	ГОСТ 2590-71	Штырь 12	20 шт	0,071	
		Стандартные изделия			
9	ГОСТ 7798-70	Болт М 12x130	10 шт	0,133	
10	ГОСТ 5915-70	Гайка М 12	10 шт	0,015	
		Расход арматуры: А I А III Вр I	82 кг 18 кг 12,2кг		
		Бетон класса В 15	1,9 м3		
		Цементный раствор М-150	0,24м3		
		Песок среднезернистый	0,1 м3		

ПРИВЯЗАН 18/01
Тревьяз Назарова Газсеть
Инв. №

Инв.№подл. | Подпись и дата | Взам.инв.№